FGF-340 Wire Feed Unit 双驱送丝机构

主要特点 Performance：

- PML 品牌送丝电机-------经典送丝电机,大量配套于松下和欧地希等送丝装置
  PML Wire Feed Motors-------Classic product, widely used in Panasonic and OTC Welding machine
- **四轮双驱托架 4-Roll Bracket--------双调节手柄，送丝平稳强劲** Double adjustable handle, strong feeding
- 适用于 350A, 500A 等焊机和机器人焊接的送丝 Suit for 350A, 500A welding machines and robots

规格 Specifications

样　　式 Type	4 轮双驱	4-Roll wire feed unit
送 丝 轮 Feed rolls	Ø 40mm，2 槽	2-Grooves
托架材质 Bracket material	铝合金	Aluminium alloy
电　　机 Motor	扁平电机	Pancake motor
减 速 箱 Drive train	齿轮减速箱	Gearbox reducer
压臂结构 Pressure unit	双臂，前推释放	Double, off centered, front release
焊丝直径 Wire diameter	0.8~1.6mm	
送丝方向 Feed direction	左到右或右到左	Right to left, or left to right
重　　量 Weight	3.6 kg	

可选项 Options

电机电压 Motor voltage(V)	18.3, 24, 36, 42
减 速 比 Reduction ratio	21:1, 25:1, 32:1
适用焊丝 Applicable wire dia.	0.8/0.9/1.0/1.2/1.4/1.6

选配件 Accessories

编 码 器 Optical encoder	60cpr, 120cpr ; 2 通道 Channel
焊枪接口 Torch interface	松下 Panasonic, 欧式 Euro, OTC
导 向 杆 Guide tube	盘丝用 Reel wire, 桶丝用 Barrel wire

外形尺寸 Outline Dimensions（单位 mm）

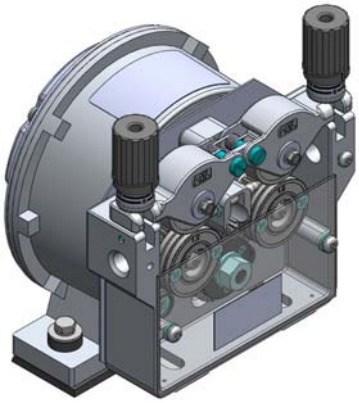

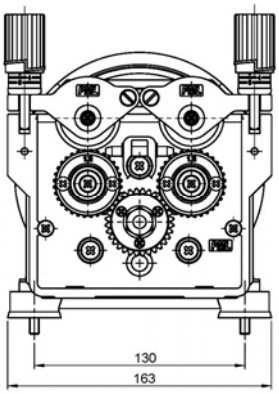

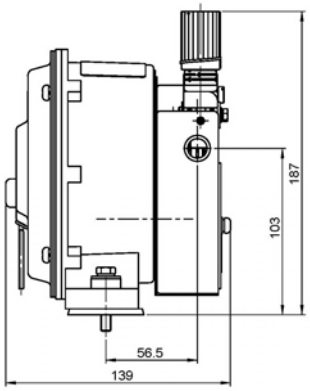

部分应用案例 Application Case

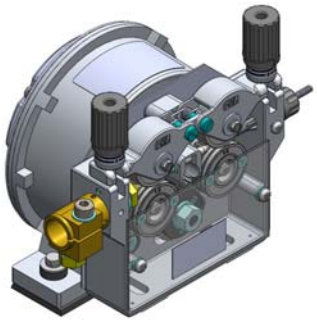

FGF-340-A1

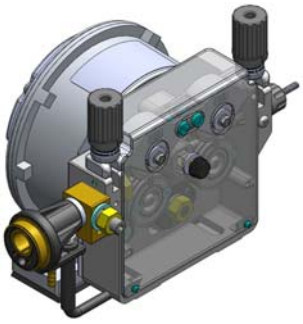

FGF-340-A2

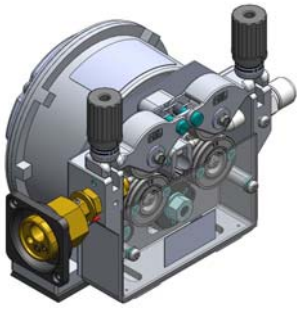

FGF-340-A3